MULAG

Technologie innovante pour l'entretien des routes

International Unimog System-Partner
MULAG

Epareuse avant

MFK 400

Unimog U20

Epareuse avant MFK 400

Caractéristiques techniques / Unimog

Portée	5,1 m depuis le centre du véhicule
Travail	Travail à gauche: 1 opérateur Travail à droite: 2 opérateurs
Déport latéral	1500 mm
Montage	- Sur plaque de base avant taille 3 - Pour Unimog U20, U300, LBU, SBU
Entraînement	Prise de force avant
Mise en route / arrêt du rotor	Mise en route / arrêt automatique du rotor avec système d'arrêt sécuricoup dans les 4 sec.
Commande	- Technique CAN-BUS / Commande proportionnelle avec délestage AES - Technique CAN-BUS / Commande proportionnelle avec délestage automatique du bras Type Mähtronic (option)

MFK 400 en position de transport

Solution idéale pour une opération communale

Egalement utilisable à droite avec 2 opérateurs

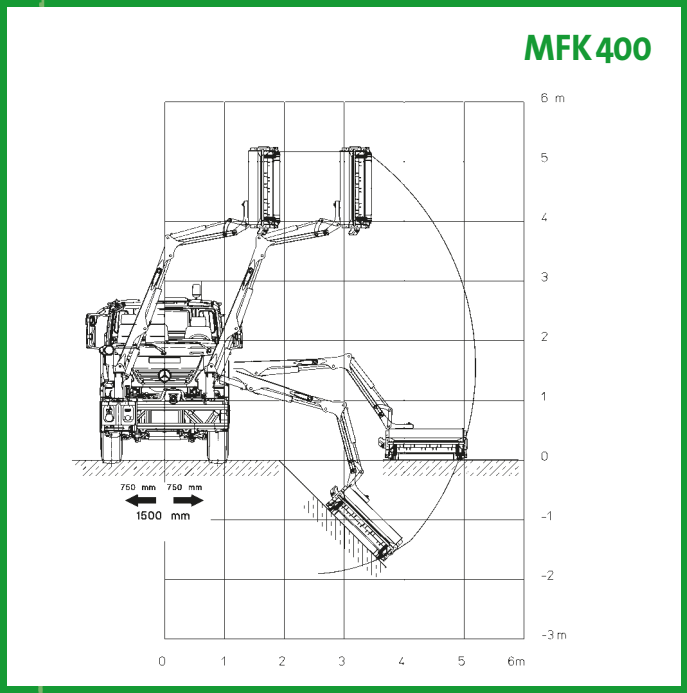

Diagramme de portée de la MFK 400

Votre concessionnaire

Fabricant

MULAG

MULAG Fahrzeugwerk
Heinz Wössner GmbH u. Co. KG

Gewerbestraße 8
77728 Oppenau
Allemagne

Tel. +49-(0)7804-913-0
Fax +49-(0)7804-913-163

E-Mail info@mulag.de
Web www.mulag.de

© MULAG Fahrzeugwerk Heinz Wössner GmbH u. Co. KG // Changes without notice. Dok 0209_336fr